2023年度

第19回
成田地区ジュニアダブルステニス大会

日　時　2月17日（土）、18日（日）
（予備日：2月25日（日））

会　場　重兵衛スポーツフィールド中台（中台運動公園）
テニスコート（砂入り人工芝）

主 催　　成田市スポーツ協会
主 管　　成田市テニス協会

大会役員

成田市スポーツ協会	村島 義則
大会委員長	林 和男
競技委員長	石橋 亮二
協力	参加高校テニス部顧問の先生

大会要領・注意事項

(1)大会日程・集合時間

<table>
<tr><th></th><th>2/17</th><th>2/18</th><th>2/25</th></tr>
<tr><td>18歳男子</td><td rowspan="2">～８：４５
エントリー完了
９：００～試合開始
（３－４まで）
時間により変更の可能性あり</td><td rowspan="2">～８：４５
エントリー完了
９：００～試合開始
リーグ戦による順位決定戦</td><td rowspan="2">予
備
日</td></tr>
<tr><td>18歳女子</td></tr>
</table>

(2)試合形式

＊ 本戦の試合は1セットマッチ・セミアドバンテージで行います。

＊ ベスト４以降はリーグ戦を実施し、順位を決定します。
リーグ戦では1セットマッチで行います。

＊ コンソレーションは6ゲーム先取・ノーアドバンテージで行います。

＊ 試合前の練習は全試合サービス4本とします。

＊ 審判は、セルフジャッジとします。

(3)注意事項

＊ 選手の変更は認めません。

＊ 各自試合の出来る服装で時間に余裕を持って来て下さい。

＊ 天候や進行状況により試合形式を変更する場合があります。
大会の運営・進行に関しては、大会役員の指示に従って下さい。
なお、雨天時の開催状況は、協会HPよりご確認下さい。
www.narita-tennis.com　→　［雨天時の開催状況］

＊ 当日は多くの選手が集合します。各自のゴミは持ち帰るようにしましょう。
また、自転車は歩行者の邪魔にならない場所に並べて駐輪して下さい。

＊ 本大会は全ての選手を公平に扱います。

成田ジュニアダブルス大会　男子
2/17
８：４５エントリー完了　９：００試合開始
重兵衛スポーツフィールド中台

男子ダブルス

1 大木・小林　(ATA)
2 牛久・江村　(成田国際)
3 山元・邉見　(富里)
4 浅野・木内　(銚子商業)
5 鈴木・江口　(市立銚子)
6 宇田・小岩　(東京学館)
7 グラサーハイマン・渡辺　(印旛明誠)
8 住本・松本　(佐倉)
9 和田・小島　(市立銚子)
10 柳田（獅）・今野　(ATA)
11 根本・古川　(成田国際)
12 東・橋本　(印旛明誠)
13 宇津木・岡本　(富里)
14 伊沢・阿部　(成田国際)
15 齋藤・宇沢　(東京学館)
16 大木・豊田　(市立銚子)
17 藤田・北岡　(印旛明誠)
18 柳田（琥）・長谷川　(ATA)
19 大竹・岡本　(東京学館)
20 金沢・板澤　(成田国際)
21 山口・丹波　(銚子商業)
22 石松・花方　(佐倉東)
23 阿部・樽本　(富里)
24 山本・嶽野　(東京学館)
25 パウンド・小野　(ATA)
26 梶川・藤原　(成田国際)
27 山本・影山　(東京学館)
28 服部・小森谷　(印旛明誠)
29 麻生・平山　(成田国際)

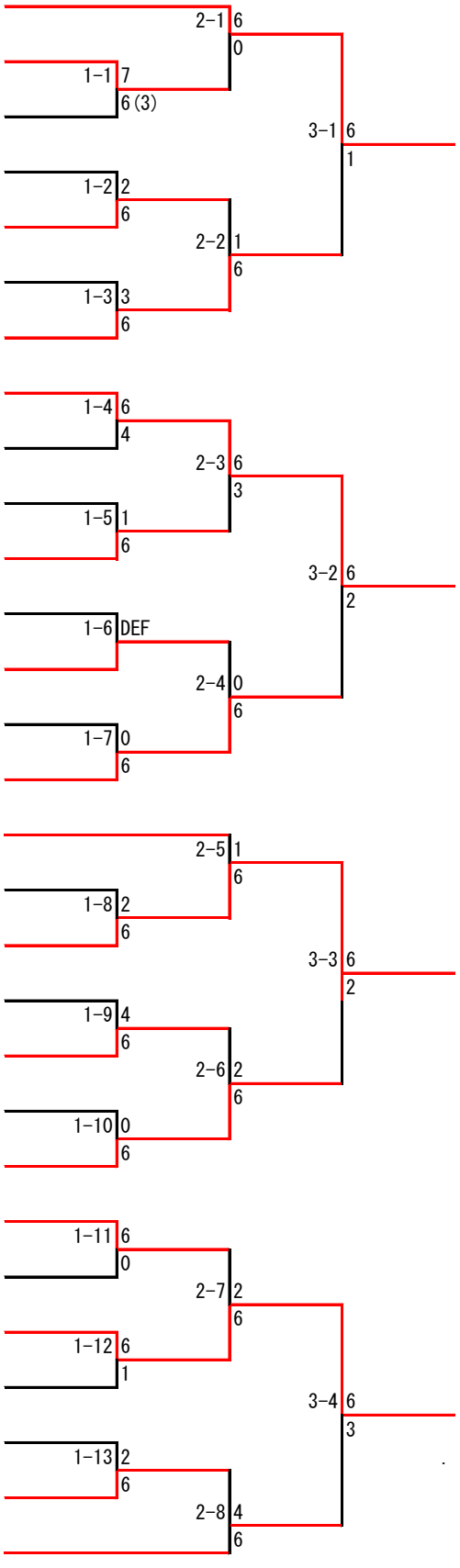

成田ジュニアダブルス大会　女子
2/17
８：４５エントリー完了　９：００試合開始
重兵衛スポーツフィールド中台

女子ダブルス

1 石田・吉田　（佐倉）
2 鈴木・柳田　（ATA）
3 越川・君島　（東京学館）
4 石毛・加瀬　（銚子商業）
5 高橋・西田　（成田国際）
6 長曽我辺・鈴木　（佐倉東）
7 黒澤・松田　（印旛明誠）
8 種谷・萩原　（佐倉東）
9 大竹・木村　（印旛明誠）
10 中山・佐藤　（市立銚子）
11 時田・秋山　（佐倉）
12 根本（咲）・根本（莉）　（東京学館）
13 トーマス・岩澤　（成田国際）
14 才賀・渡辺　（市立銚子）
15 石綿・長谷川　（銚子商業）
16 戸村・中島　（東京学館）
17 諸熊・阿部　（成田国際）
18 杉井・大久保　（佐倉東）
19 松丸・樋口　（佐倉）
20 水間・石橋　（ATA）
21 斎藤・滝沢　（印旛明誠）
22 落合・稲垣　（佐倉）
23 林・宮内　（銚子商業）
24 清野・山田　（成田国際）
25 升田・佐々木　（東京学館）

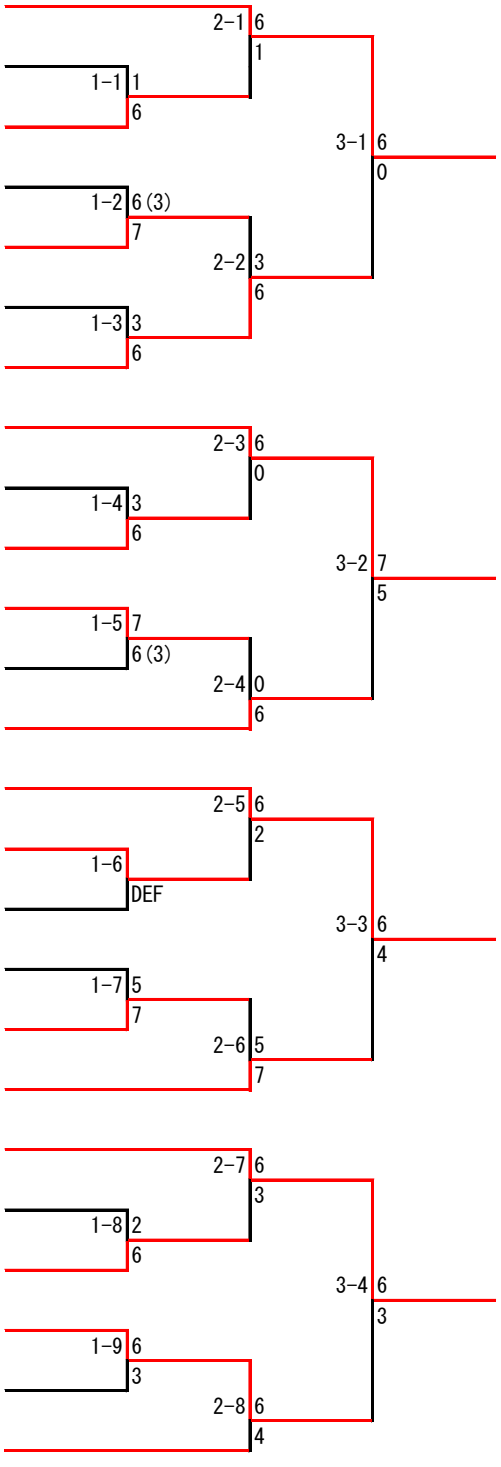

成田ジュニアダブルス大会　男女
2/18
8：４５エントリー完了　９：００試合開始
重兵衛スポーツフィールド中台

男子ダブルス

	1 大木・小林 (ATA)	8 住本・松本(佐倉)	18 柳田（琥）・長谷川(ATA)	25 パウンド・小野(ATA)	結果	順位
1 大木・小林 (ATA)		6-1	6-2	6-2	3-0	1
8 住本・松本(佐倉)	1-6		4-6	6-2	1-2	3
18 柳田（琥）・長谷川(ATA)	2-6	6-4		6-3	2-1	2
25 パウンド・小野(ATA)	2-6	2-6	3-6		0-3	4

優勝　　大木・小林（ATA）

準優勝　柳田（琥）・長谷川（ATA）

成田ジュニアダブルス大会　男女

2/18

８：４５エントリー完了　９：００試合開始

重兵衛スポーツフィールド中台

女子ダブルス

	1 石田・吉田(佐倉)	8 種谷・萩原(佐倉東)	14 才賀・渡辺(市立銚子)	20 水間・石橋(ATA)	結果	順位
1 石田・吉田(佐倉)		6-2	6-1	4-6	2-1	2
8 種谷・萩原(佐倉東)	2-6		6-2	2-6	1-2	3
14 才賀・渡辺(市立銚子)	1-6	2-6		1-6	0-3	4
20 水間・石橋(ATA)	6-4	6-2	6-1		3-0	1

優勝　　水間・石橋（ATA）

準優勝　石田・吉田（佐倉）